Couverture double peau à trame croisée avec fausse panne Zed, échantignole et plateaux intérieurs perforés ou crevés non porteurs

www.catalogue-construction-metallique.com

Version 1
10/2018

Caractéristiques techniques

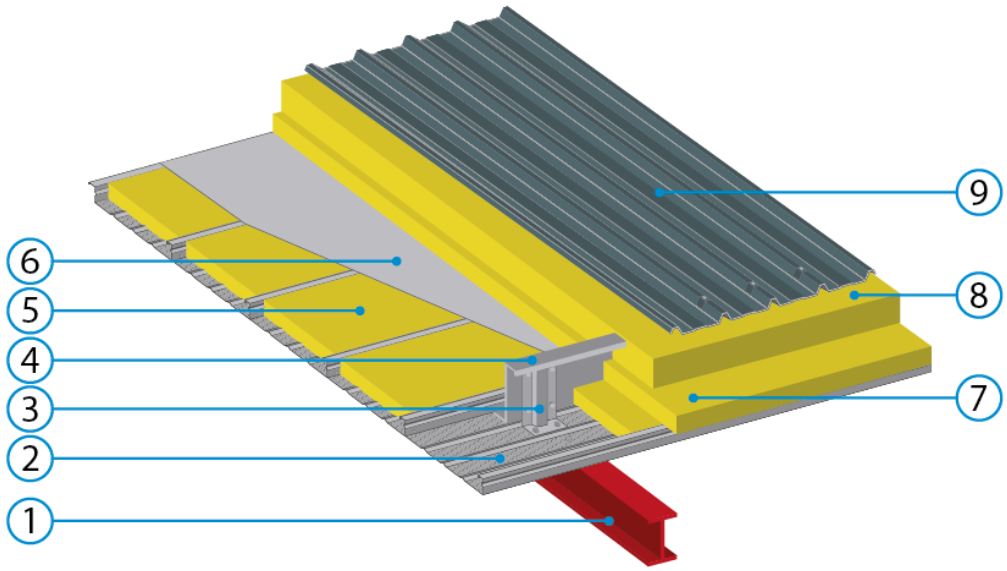

Performances mécaniques :
- Portée profil: 1,5 à 3 m
- Portée plateau : 3 à 5 m
  (cf. fiche technique fabricants)

Performances sismiques : Exigences satisfaites (si DTU respecté)

Performances thermiques : $U_p \geq 0.14$ W/m².K

Performances acoustiques
- Indice d'affaiblissement acoustique : Rw ≤ 47 dB
- Indice d'absorption αw: 0,70 à 0,95 (perforé)

Réaction au feu : A2-s1, d0

Résistance au feu : Selon rapport de classement du fabricant

Feu extérieur de toiture : B_{rooft3}

Performances environnementales :
- FDES :
  - Générique : www.inies.fr
  - Adaptée au chantier : www.save-construction.com
- Émission de substances COV/COVT : A+ (selon fournisseur)

Document de mise en œuvre : DTU 40.35 et amendement A1 (pour le profil de couverture)

Fichier BIM : Générique ou selon fiches fabricant

© PACTE CCM ABE 2018