Couverture double peau à trame parallèle avec fausse panne Zed, entretoise et plaque nervurée intérieure perforée

www.catalogue-construction-metallique.com

Version 1
10/2018

Composition

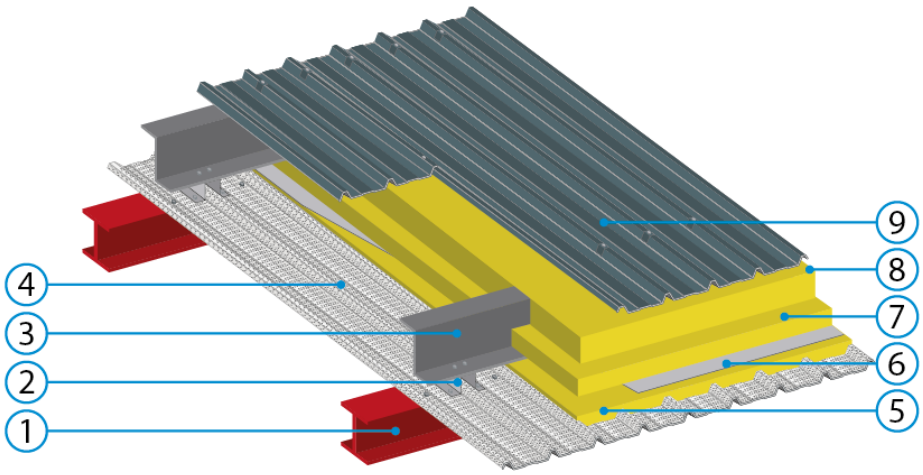

1.	**Structure porteuse :**	Pannes
2.	**Entretoise:**	Oméga : • Épaisseur : 1.5 mm mini
3.	**Fausse panne Z :**	• Hauteur : 400 mm maximum • Épaisseur : 1.5 mm mini • Espacement : 1,5 à 3 m
4.	**Peau intérieure :**	Plaques nervurées perforées : • Largeur : 650 à 1100 mm • Épaisseur nominale: 0.63 à 1,25 mm • Marquage CE et DoP selon NF EN 14782 • Classe de construction III selon l'Eurocode 3 Partie 1-3 • Teinte : cf. nuancier RAL ou nuancier fournisseur • Matériau alternatif : Acier INOX/Aluminium
5.	**Isolant :**	Panneaux ou rouleaux en laine minérale conformes à la NF EN 13162. • Marquage CE et DoP
6	**Membrane d'étanchéité à l'air :**	Type HPV (Haute Perméabilité à la Vapeur ; s_d < 0.1 m). • Les différents lés de membranes sont liaisonnés entre eux en continu, par soudage ou adhésivage (simple ou double).
7.	**Isolant entre les écarteurs :**	Panneaux ou rouleaux en laine minérale conformes à la NF EN 13162 • Marquage CE et DoP
8.	**Isolant pincé entre fausse panne et peau extérieure :**	Rouleaux en laine minérale conformes à la NF EN 13162. • Marquage CE et DoP
9.	**Peau extérieure :**	Plaques nervurées ou ondulées : • Largeur : 650 à 1100 mm • Épaisseur nominale: 0.63 à 1,25 mm • Marquage CE et DoP selon NF EN 14782 • Classe de construction III selon l'Eurocode 3 Partie 1-3 • Teinte : cf. nuancier RAL ou nuancier fournisseur • Matériau alternatif : Acier INOX/Aluminium

© PACTE-CCM-ABL 2018